精密卓上フライス盤 LittleMilling11（リトルミーリング イレブン）
デジタルスケールキット付き

Mr.Meister ミスターマイスター

株式会社東洋アソシエイツ
https://www.toyoas.jp/

デジタルスケールキットをフライス盤に装着することにより
送り量をデジタルで表示でき、操作性を高めることができます。

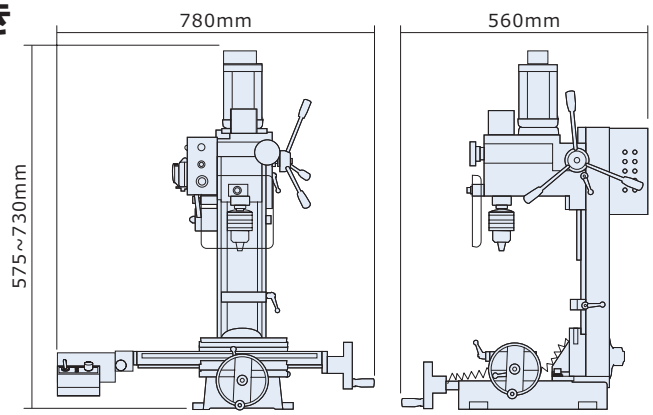

60802 精密卓上フライス盤LittleMilling11
デジタルスケールキット付き
メーカー希望小売価格　565,000円
JAN コード：4520819608021
梱包サイズ：840×580×820mm 82kg
350×260×260mm 3.5kg

60876 精密卓上フライス盤LittleMilling11
スターターセット（デジタルスケールキット付き）
メーカー希望小売価格　587,000円
JAN コード：4520819608762
梱包サイズ：840×580×820mm 82kg
350×260×260mm 5.2kg

60879 精密卓上フライス盤LittleMilling11
アドバンスセット（デジタルスケールキット付き）
メーカー希望小売価格　701,000円
JAN コード：4520819608793
梱包サイズ：840×580×820mm 82kg
350×260×260mm 5.2kg
560×645×820mm 30kg

60849 デジタルスケールキット

- ミリ / インチ表示変更機能搭載
- 直径 / 半径モード切替機能搭載
- 最小表示：0.005mm
- プラス / マイナス表示反転機能搭載
- フォント色変更機能搭載
- 防塵 / 防滴（マグネットスケール部）
- 電源 100V

メーカー希望小売価格　150,000 円

スピンドル	クイルテーパー	MT-3
	回転速度※1	100~2,500min⁻¹[回転/分]
引きネジ	径	φ12×1.75mm
ミーリングヘッド(Z軸)昇降トラベル		220mm
ミーリングテーブル・スピンドル間距離		270mm
コラム	傾斜	左右0～45°
フトコロ		170mm
送りハンドル	左右送り(X軸)	0.02mm/目盛　1.5mm/回転
	前後送り(Y軸)	
	ファインフィード	0.025mm/目盛　1.5mm/回転
ミーリングテーブル	寸法	W460×D120mm Tスロット12mm/ボルトM10
	トラベル	左右300mm/前後120mm※2
モーター	定格電圧	100V
	定格周波数	50/60Hz
	出力/定格消費電力	500W/630W
自重		65kg
本体サイズ		W780×D560×H575～730mm
ドリルチャック仕様		
アーバー		MT-3
把握径		φ1.0～13.0mm
自動送り装置仕様		
左右送り(X軸)		400mm/min

※1.回転速度は±10%の誤差があります。※2.ストッパー取付時は左右230mm

60802 精密卓上フライス盤 LittleMilling11
デジタルスケールキット付き

60800 精密卓上フライス盤 LittleMilling11
60849 デジタルスケールキット（装着済み）

60876 精密卓上フライス盤LittleMilling11
スターターセット（デジタルスケールキット付き）

60800 精密卓上フライス盤 LittleMilling11
60849 デジタルスケールキット（装着済み）
60750 コレットホルダーセット
32040 エンドミル 2 枚刃 刃径 4mm 軸径 8mm
32060 エンドミル 2 枚刃 刃径 6mm 軸径 8mm
32080 エンドミル 2 枚刃 刃径 8mm 軸径 10mm

60879 精密卓上フライス盤LittleMilling11
アドバンスセット（デジタルスケールキット付き）

60800 精密卓上フライス盤 LittleMilling11
60849 デジタルスケールキット（装着済み）
60750 コレットホルダーセット
32040 エンドミル 2 枚刃 刃径 4mm 軸径 8mm
32060 エンドミル 2 枚刃 刃径 6mm 軸径 8mm
32080 エンドミル 2 枚刃 刃径 8mm 軸径 10mm
60840 強力型テーパーシャンクエンドミル（3 枚刃）
60860 マシンスタンド・チップトレイ付き

※本書は 2023 年 1 月に制作されました。※本書の内容を無断で改変することを禁じます。
※本書に掲載されております製品写真は印刷のため細かい点において実際の色とは異なる場合がございます。
※現在、LittleMilling11 をお持ちのお客様で 60849 デジタルスケールキットを取り付けを希望するお客様には取り付け工賃 25,000 円にてお受け致します。詳しくは弊社までお問い合せ下さい。

お問い合わせご用命は・・・